TANQUE SÉPTICO
PLANTA BAIXA - ESC. 1:50

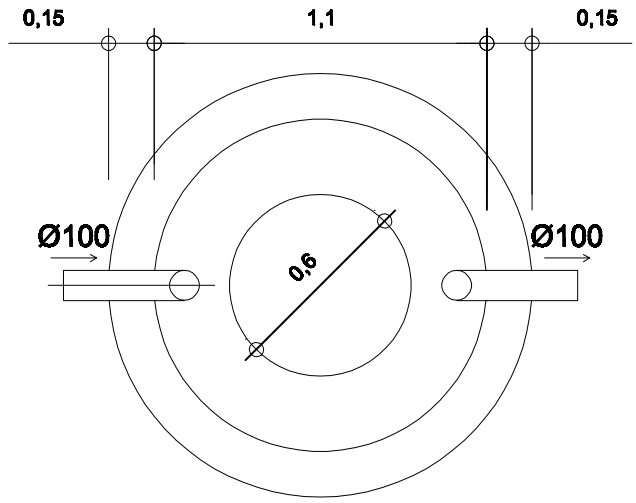

CONFORME NB 7929/93

PARA USO RESIDENCIAL			
N	V	D	H
5	1.825	110	192

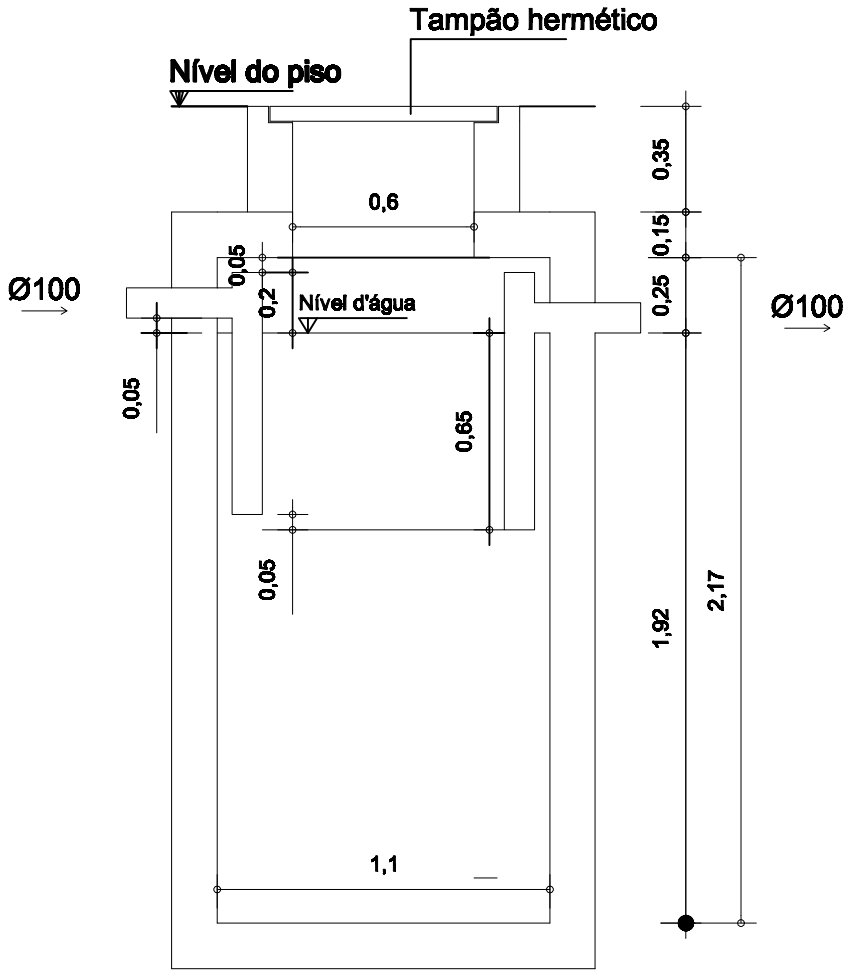

CORTE - ESC. 1:50

PREFEITURA MUNICIPAL DE NOVA PALMA

FOSSA SÉPTICA - SANITÁRIO MÓDULO SANITÁRIO

07

ADROALDO JOSÉ SANTI
PREFEITO MUNICIPAL

GUILHERME SIMÕES PIRES
ENG. CIVIL - CREA-RS 201.367